MASCHIO

Рулонные пресс-подборщики с изменяемой камерой

Рулонный пресс-подборщик - именно такой, как надо

ВЫСОКАЯ ПРОИЗВОДИТЕЛЬНОСТЬ! ТАМ, ГДЕ ВАМ ЭТО НЕОБХОДИМО

Компания Maschio Gaspardo предлагает широкий выбор пресс-подборщиков серии Extreme с изменяемой камерой.

Многолетний опыт работы в индустрии позволяет компании Maschio Gaspardo предлагать лучшие решения и качественную технику, удовлетворяющую все запросы клиентов: от простых легковесных моделей для небольших ферм до профессиональных моделей для больших хозяйств и подрядчиков, имеющих дело с разными условиями сенозаготовки. Главная цель компании - помочь фермерам получить корм наивысшего качества.

EXTREME серии 1 - Механический

EXTREME серии 2 - Электронный

EXTREME серии 3 - Профессиональный

СОДЕРЖАНИЕ

Системы подачи 360 ... Для всесторонней производительности 4
Гибридные рулонные пресс-подборщики 6
Качество - ключевой аспект 8
Серия EXTREME 1 10
Серия EXTREME 2 12
Серия EXTREME 3 16
Технические характеристики 18

Системы подачи 360 ... Для всесторонней производительности

Альтернативный укладчик HTI
Идеально подходит для работы с сухой и измельченной соломой, а также деликатными листовыми культурами, например, люцерной.

Ротор HTR
Обладая высокой вращательной способностью, ротор обеспечивает быстрое и непрерывное заполнение камеры, поддерживая высокие скорости движения даже при работе с большими объемами сена или соломы. Ротор с лопастями в виде двойной спирали равномерно распределяет продукт в камере.

HARDOX®

Лезвия на всех роторах, выполненные из высокопрочного материала Hardox, минимизируют износ во время эксплуатации.

Ротор CUT с 13 ножами
Режущая система, состоящая из 13 ножей, измельчает продукт в процессе сбора до 77 мм. Измельчение массы обеспечивает высокую эффективность подбора и наилучшее использование камеры прессования.

Ротор ULTRACUT с 25 ножами HTU
Увеличенное количество ножей позволяет получить фракцию длиной до 45 мм. Подходит для заготовки силоса. Улучшает ферментацию и сокращает время перемешивания в кормосмесителе.

Меньше забиваний - выше производительность

Термин «выработка» отныне модное и ключевое слово в сельском хозяйстве, особенно, когда речь идет о сборе урожая. Учитывая, что собрать урожай необходимо в сжатые сроки, важна каждая сэкономленная минута.
Открываемое днище, управляемое механизатором из кабины трактора, позволяет устранить любые забивания из-за чрезмерного потока массы продукта и быстро вернуться к рабочему процессу.

3 ШАГА ПО УСТРАНЕНИЮ ЗАБИВАНИЙ

Шаг 1 - Открыть днище
Сигнал о забивании подающего канала поступает механизатору от BOM. Днище открывается гидравлически из кабины трактора.

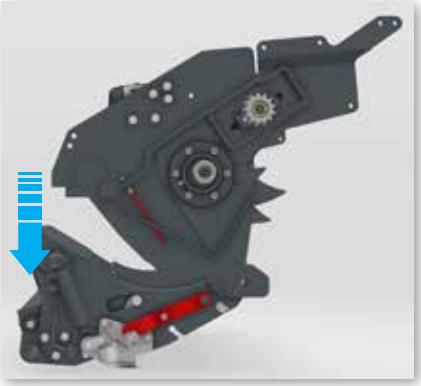

Шаг 2 - Перезапустить BOM
При открытом днище механизатор должен несколько раз запустить BOM, что поможет ротору удалить накопившуюся внутри массу.

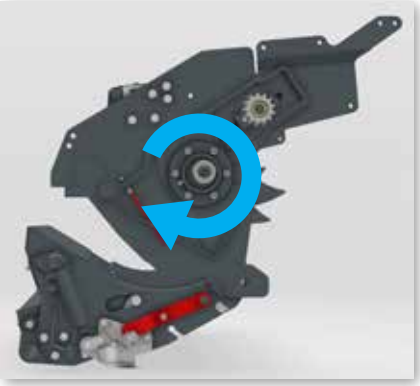

Шаг 3 - Поднять днище
После устранения забивания, необходимо поднять днище и продолжить процесс прессования.

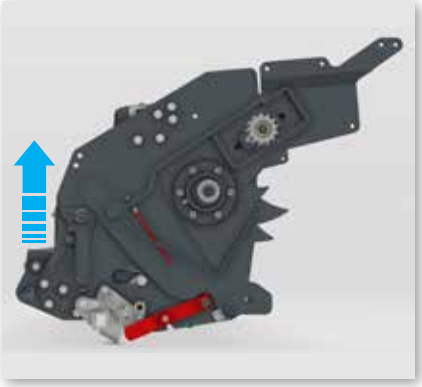

Гибридные рулонные пресс-подборщики

Новая концепция в заготовке сена

Все модели серии EXTREME в стандартной комплектации поставляются с системой изменяемой геометрии, которая позволяет рулонному пресс-подборщику сочетать выигрышные характеристики машины с регулируемой камерой и преимущества машин с фиксированной камерой, что, в сущности, может быть названо гибридным рулонным пресс-подборщиком.

Продукт можно сразу прессовать в соответствии с конструкцией изменяемой камеры. Но при этом есть возможность формировать рулон с мягкой и классической звездообразной сердцевиной.

В рулонных пресс-подборщиках с изменяемой камерой устанавливается одно давление на рулон, а прижимное плечо начинает сразу прессовать поступающую массу. В системе с изменяемой геометрией прижимное плечо может оставаться в поднятом положении, образуя предварительную камеру, или пустое пространство, другими словами. В таком положении предкамера насыпом заполняется продуктом до максимального диаметра 1,10 м, как в фиксированной камере с вальцами.

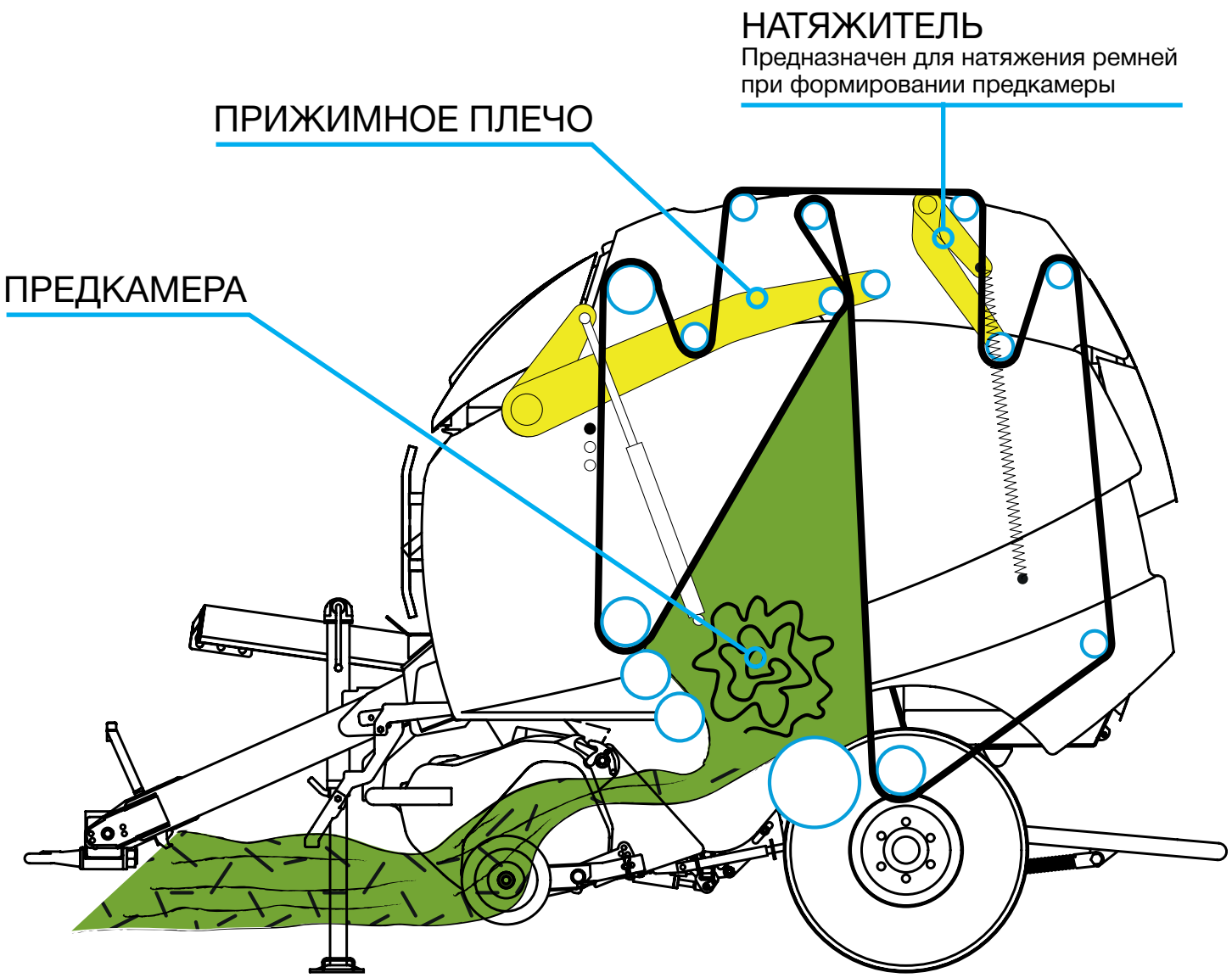

Легкая регулировка для продуктов с любым уровнем влажности

40 - 60%

Плотность сердцевины:
100% плотная сердцевина - упаковка
Преимущества:
- хранение на открытом воздухе
- низкая потеря продукта

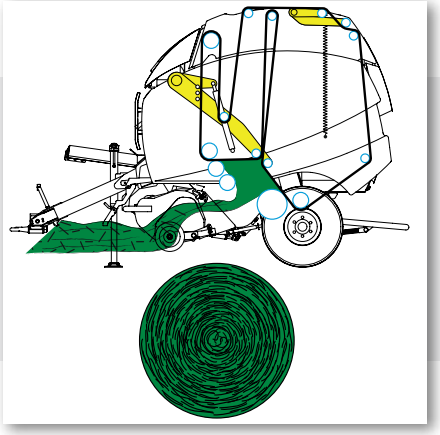

20 - 24%

Плотность сердцевины:
100% мягкая сердцевина
Преимущества:
- более быстрое выделение влаги
- меньше ферментации

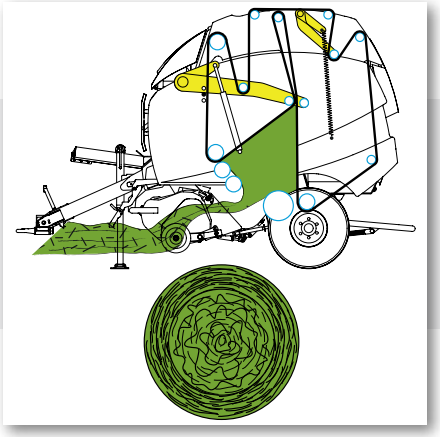

15 - 19%

Плотность сердцевины:
На 50% мягкая сердцевина
Преимущества:
- идеальная сохраняемость
- меньше ферментации

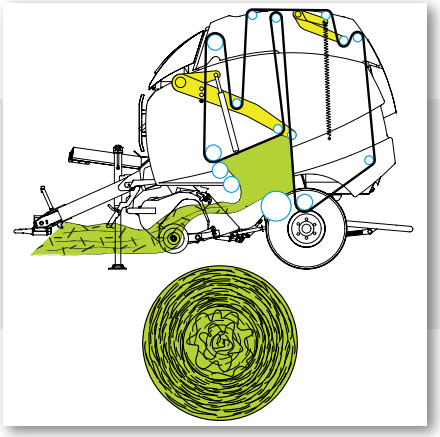

10 - 14%

Плотность сердцевины:
100% плотная сердцевина
Преимущества:
- тяжелые рулоны
- непревзойденная эффективность в обращении

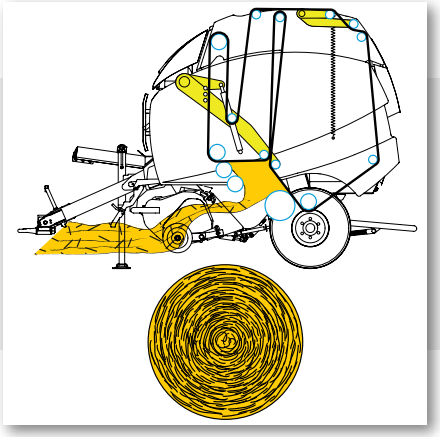

Качество - ключевой аспект

Эксперты в кормозаготовке

Бренд “Сделано в Италии” (Made in Italy) признан во всем мире за гарантированное качество, а продукты с маркировкой DOP (Защищенное наименование происхождения) и IGP (Защищенное указание географической местности производства) являются лучшими из лучших. Италия - европейская страна с наибольшим количеством фермерских продуктов DOP и IGP, признанных Европейским Союзом.
Так например, производство качественных кормов гарантирует правильное и здоровое питание животных и, как следствие, молоко и мясо высокого качества.

Наличие предкамеры дает огромное преимущество обрабатывать культуры разных сортов и степени влажности.
Мягкая сердцевина позволяет выходить избытку влаги и рассеивать тепло в процессе ферментации.

Сушилка

Еще одним преимуществом предкамеры является ускорение сушки рулонов в специальных помещениях за счет более легкого попадания теплого воздуха внутрь.

Каких проблем можно избежать с изменяемой геометрией?

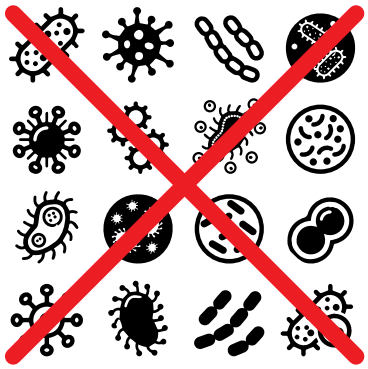

Случайное возгорание
В рулонах с повышенной влажностью запускается процесс ферментации и высвобождается большое количество тепла, что, в свою очередь, может привести к возгоранию.

Плесень
Нежелательная ферментация и образование плесени могут поставить под угрозу здоровье животных и качество их молока.

Серия EXTREME 1

Простой и легкий

Серия EXTREME 1 является машиной начального уровня за счет простоты использования и низкого энергопотребления. Серия EXTREME 1 демонстрирует высокую надежность в любых условиях работы в мелких и средних фермерских хозяйствах.

Мягкая сердцевина

В Extreme 1 управление размером предкамеры осуществляется механически с помощью системы штифтов с 4 положениями, расположенными непосредственно на пресс-подборщике. Диаметр предкамеры может варьироваться от 60 см до 110 см в зависимости от влажности продукта.

Модель		EXTREME 165	EXTREME 180
Диаметр рулона	мм	500-1650	500-1800
Подборщик	мм	2200	2200
Укладщик	тип	HTI-HTR-HTC	HTI-HTR-HTC
Увязка	тип	Шпагат-Сетка-Шпагат/ сетка	Шпагат-Сетка-Шпагат/ сетка
ВОМ	об/мин	540	540
Вес	кг	2540/3130	2600/3160
Мощность	л.с.	65	70

Удобный и практичный

Автоматическая смазка

Мягкая сердцевина и диаметр рулона настраиваются вручную через систему штифтов

Пружины натяжения ремня

Кулачковый подборщик с 4 зубьями

Ручной регулятор рабочего давления

Серия EXTREME 2

Практичность и высокая производительность в одной машине

Серия EXTREME 2 - это гибридный рулонный пресс-подборщик компании Maschio Gaspardo, который обеспечивает идеальное соотношение между высокой производительностью и непревзойденной простотой использования. Машина была разработана для обеспечения максимального сочетания плотности и размера рулонов.

Механизатор может легко управлять настройками из кабины трактора через монитор ICON, 10 программ или специальной системы управления, адаптированной к потребностям фермера.

ПОЛНОСТЬЮ МОДЕРНИЗИРОВАН И ОБНОВЛЕН

- ***Новый полностью модернизированный и обновленный блок управления ICON***
- ***Новые поворотные колеса с закаленными втулками в стандартной комплектации***
- ***Новое открываемое днище для сокращения времени простоя машины в полевых условиях из-за забиваний***
- ***Поставляется с Европейским техническим одобрением***

Блок управления ICON для контроля:

- Диаметр рулона и конфигурация предкамеры
- Давление во время работы
- 10 предустановленных программ
- Автоматическая смазка
- Система резки
- Открываемое днище

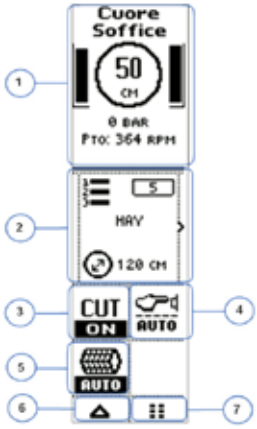

Автоматическая смазка (опция)

Благодаря централизованной автоматической системе смазки сокращаются время технического обслуживания и непредвиденные поломки, повышается эффективность работы.

Равномерная укладка (опция)

Роликовая перегородка, сжимающая валок, была полностью модернизирована и обновлена. Увеличение рабочей ширины позволяет обрабатывать широкие валки, а сочетание нового профиля и амортизирующей системы значительно облегчает укладку поступающей массы.

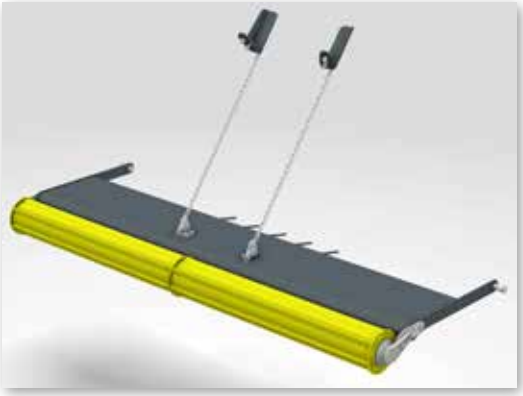

Модель		EXTREME 266	EXTREME 286
Диаметр рулона	мм	500-1650	500-1800
Подборщик	мм	2200	2200
Укладщик	тип	HTI-HTR-HTC-HTR	HTI-HTR-HTC-HTR
Увязка	тип	Шпагат-сетка-Шпагат/сетка-оберточный материал	
ВОМ	об/мин	540	540
Вес	кг	3000/3830	3050/3880
Мощность	л.с.	60/80	65/85

Серия EXTREME 2

Серия EXTREME 2 имеет Европейское ***техническое одобрение*** и может транспортироваться по дороге, как с тормозной системой, так и без нее. Машина поставляется в следующих версиях:

- без тормозной системы (стандартная версия)
- с двухпроводной масляной тормозной системой (опция)
- с системой пневмоторможения (опция)

Гидравлическое прессование до 210 Бар

Типы колес:

- 400/60 - 15.5 (стандарт)
- 19/45 - 17 (опция)
- 550 /45 - 22.5 (опция)

220-сантиметровый подборщик
с 4-х зубчатым роликом и кулачковым укладчиком может без усилий работать с жесткими и тяжелыми культурами

Поворотные колеса
с закаленными втулками в стандартной комплектации

Взгляните, что внутри

Дышло
с двойной механической регулировкой болта

Централизованная система смазки
Современная ручная система смазки включена в стандартную комплектацию, автоматическая версия доступна опционально

Система автоматической смазки

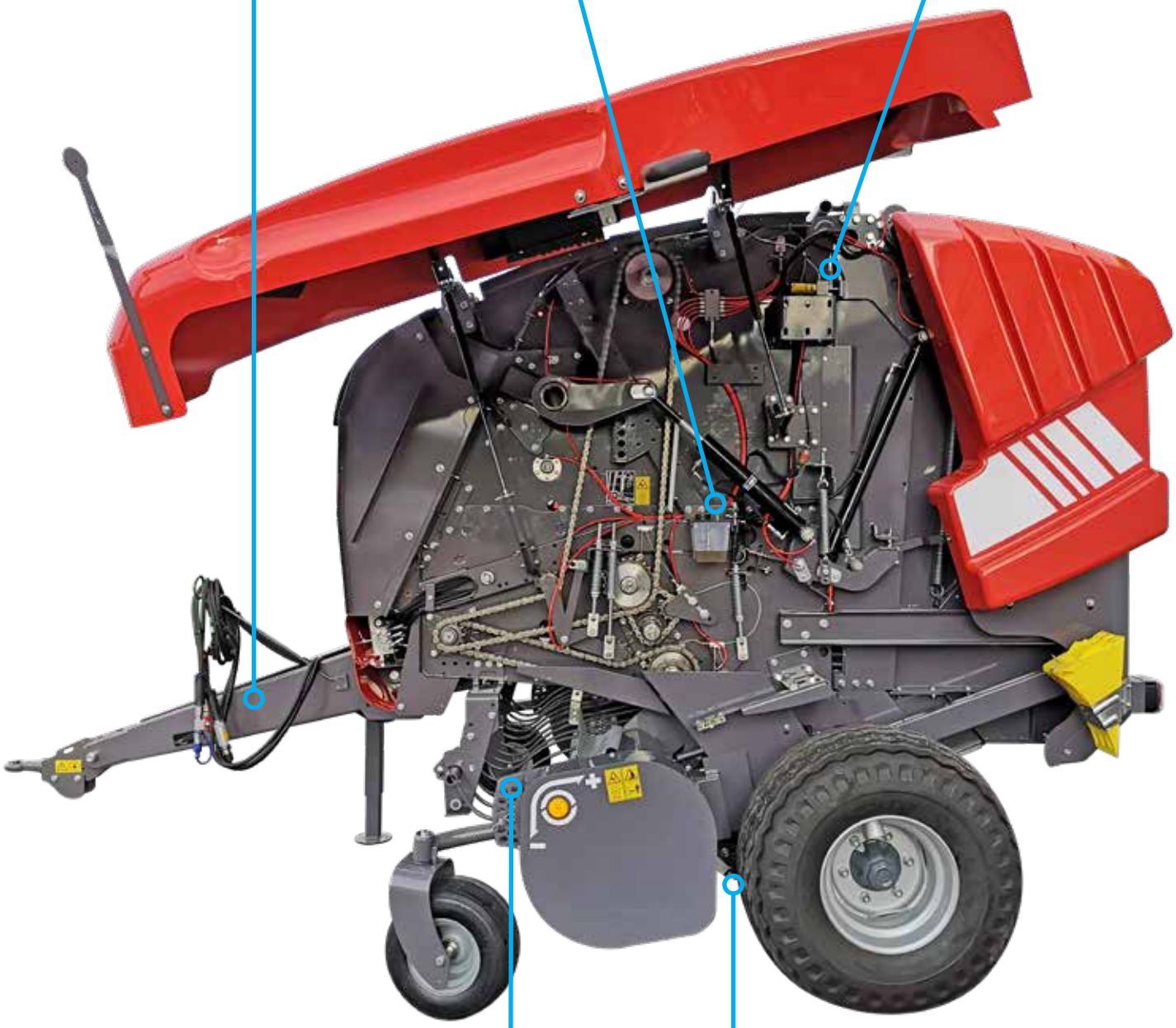

Направляющий ролик (опция)
Сочетание направляющего ролика с новым пружинным прижимом (опция) обеспечивает идеальную подачу материала на ротор и равномерную укладку массы в камере

Открываемое днище
для устранения забивания

Серия EXTREME 3

Первоклассный пресс-подборщик EXTREME

Высокая производительность и максимально осторожное обращение с продуктом в любое время и в любых условиях.

Сильными сторонами EXTREME 365 являются подборщик длиной 2200 мм, большой выбор роторов, бесконечные ремни и открываемое днище. Система двойных плеч для управления камерой и изменяемой геометрией позволяет подбирать продукт исходя из содержания влаги для обеспечения оптимального хранения.

ТЕХНИЧЕСКИЕ ХАРАКТЕРИСТИКИ, ОБЕСПЕЧИВАЮЩИЕ ВЫСОКУЮ ПРОИЗВОДИТЕЛЬНОСТЬ

Регулировка

Серия EXTREME 3 оснащена новым, полностью модернизированным дышлом. Профиль, выполненный из высокопрочной стали, позволяет регулировать дышло под любой трактор с помощью двух механических домкратов.

Максимальная производительность!

Высокопрочные ремни

Модель EXTREME 365 - выбор настоящих профессионалов. Наличие 4 бесконечных ремней делают эту машину пригодной для работы в тяжелых условиях и при высоких рабочих давлениях.

Безостановочная смазка

Автоматическая система смазки с роторным насосом обеспечивает непрерывную смазку во время эксплуатации машины, повышая производительность и качество передачи энергии.

Усиленные цепи

Для удовлетворения требования клиентов - которые подвергают машины длительным нагрузкам - Extreme 365 оснащен усиленными цепями 1 1/4 дюйма, рассчитанными даже на самые серьезные нагрузки.

Модель		EXTREME 365
Диаметр рулона	мм	500-1650
Подборщик	мм	2200
Укладщик	тип	HTI-HTR-HTC-HTR
Увязка	тип	сетка
ВОМ	об/мин	540
Вес	кг	3330/3720
Мощность	л.с.	95/110

		Extreme Серии 1 165-185		
		HTI	HTR	HTC
Размеры рулона				
Диаметр	мм	500-1650 / 1800		
Ширина	мм	1200		
Подборщик				
Ширина подборщика	мм	2200		
Количество зубьев	кол-во	4		
Поворотные колеса		Стандарт		
Направляющая пластина		Стандарт	-	-
Направляющие зубья		-	Стандарт	Стандарт
Направляющий ролик		Опция		
Камера прессования				
Ремни		Сшовные		
Количество ремней	кол-во	6		
Выталкиватель рулона		Опция		
Укладчик				
Длина резки	мм	-	-	77
Защита ножа		Пружина		
Отключение ротора		Стандарт		
Открываемое днище		-		
Увязка				
Сетка		Стандарт		
Шпагат		Опция		
Шпагат/сетка		Опция		
Пленка		-		
Контроль				
Механический		Стандарт		
ICON (электронный)		-		
Смазка				
Автоматическая смазка		Стандарт		
Роторный насос для автоматической смазки		-		
Ручная смазка		Стандарт		
Централизованная смазка		-		
Современная ручная смазка		-		
Современная автоматическая смазка		-		
Шины				
400/60 - 15.5		Стандарт		
19.0/45 - 17		Опция		
550/45 - 22.5		-		
Вес	кг	2640	2980	3090

Extreme Серии 2 266-286				Extreme Серии 3 365			
HTI	HTR	HTC	HTU	HTI	HTR	HTC	HTU
500-1650 / 1800				500-1650			
1200				1200			
2200				2200			
4				4			
Стандарт				Опция			
Стандарт	-	-	-	Стандарт	-	-	-
-	Стандарт	Стандарт	Стандарт	-			
Опция				Стандарт			
Сшовные				Бесконечные			
6				4			
Опция				Опция			
-	-	77	44	-	-	77	44
Пружина				Пружина			
Стандарт				-			
Стандарт				Стандарт			
Стандарт				Стандарт			
Опция				Опция			
Опция				Опция			
Опция				-			
-				-			
Стандарт				Стандарт			
Стандарт				-			
-				Стандарт			
-				-			
-				Стандарт			
Стандарт				-			
Опция				Опция			
Стандарт				Стандарт			
Опция				Опция			
Опция				Опция			
3000	3630	3700	3840	3330	3340	3620	3720

Официальное представительство в Республики Беларусь
ООО «Агропромсила-2020»
220024, г. Минск, ул. Бабушкина 6А, комната 608
Тел.: +375 17 209-13-39, Факс: +375 17 209-17-39
info@agropromsila.by – www.agropromsila.by

Директор
Кужлевич Дмитрий Владимирович
+375 (29) 620-60-00
info@agropromsila.by

Заместитель директора
Балашевич Дмитрий Александрович
+375 (29) 685-60-00
komdir@agropromsila.by

08-21 Cod. W00226688R
Maschio Gaspardo Marketing Dept.

Технические данные и характеристики моделей, представленные в данном каталоге, не предусматривают обязательств со стороны производителя и могут быть изменены в любой момент. За самой свежей информацией и подробностями обращайтесь в главный офис ООО «Агропромсила-2020» или к официальным дилерам компании.